YATAKLI MENTEŞE
HINGE WITH BEARING

100

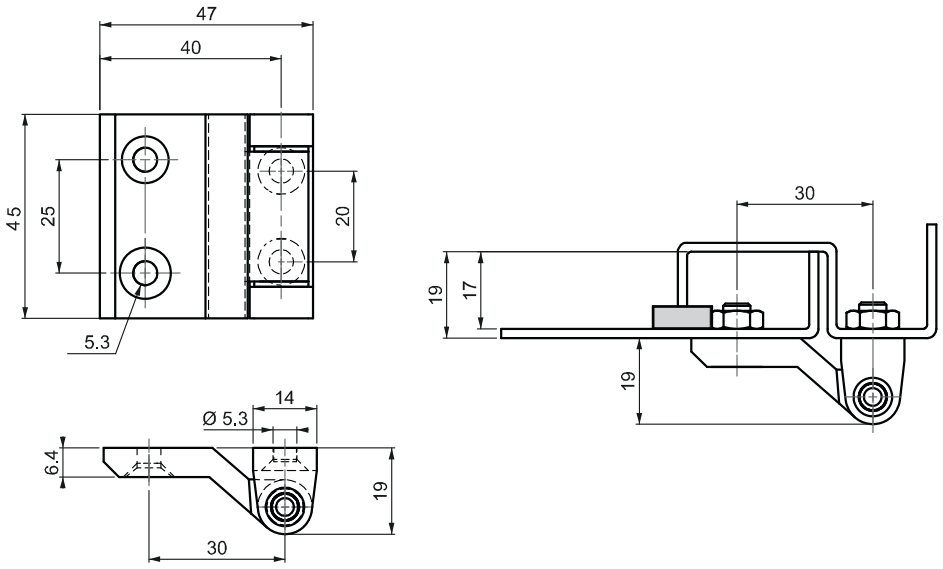

UYGULAMA ALANLARI
Elektrik panoları makina kapakları

MALZEME
GÖVDE : Zamak DIN-EN 1774-ZnAl4Cu1
PİM : Çelik
YATAK : Delrin

YÜZEY
Siyah boya

APPLICATIONS
Electric panels, machinery covers

MATERIAL
BODY : Zamak DIN-EN 1774-ZnAl4Cu1
PIN : Steel
BEARING: Delrin

FINISH
Black coated

Menteşe dönme açısı
Hinge Rotation Angle

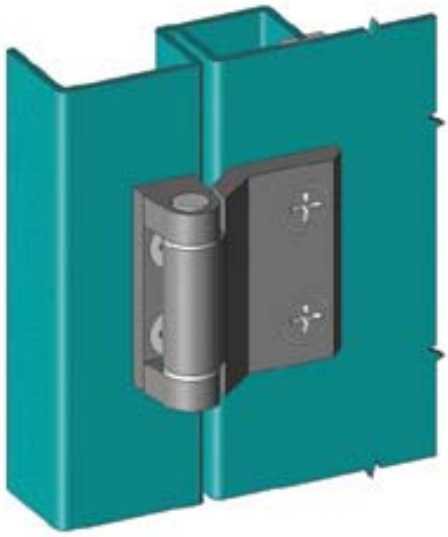

ÜRÜN KODU / PRODUCT CODE

100	1	-	2	-	00
GRUP KODU GROUP CODE	MALZEME MATERIAL		YÜZEY FINISH		KAPAK YÜKSELTİSİ PANEL HEIGHT

MALZEME / MATERIAL	M
Zamak	1

YÜZEY / FINISH	F
Siyah boya / Black coated	2