Part-1

SİLİNDİRLİ "T" KOLLU KİLİT
CAM LOCK - "T" HANDLE

110

LH/RH

RoHS

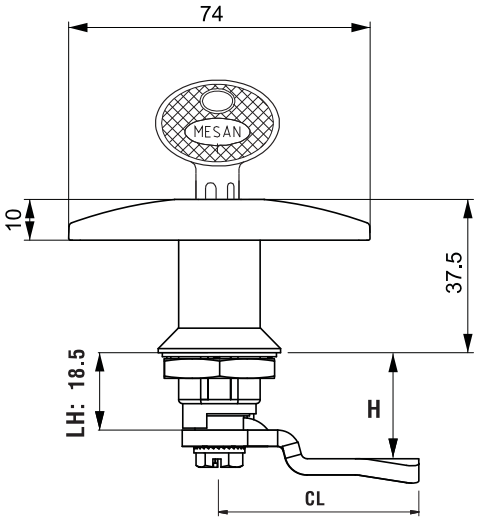

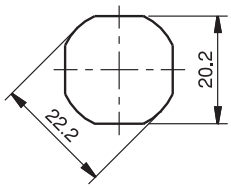

Geçiş Ölçüsü
Cut Out

- **Çeyrek dönüş uygulaması sağlar.**
- **Komple zamak ve zamak üzeri plastik kol uygulaması vardır .**
- **Fişesiz uygulama özelliği vardır.**

- Quarter turn operation.
- Available in all die-cast zinc alloy or with polyamide wing handle and housing.
- Optional blind version.

UYGULAMA ALANLARI
Elektrik panoları, makine kapakları

MALZEME
KOVAN : Zamak DIN-EN 1774-ZnAl4Cu1
DİL : Çelik veya Plastik
CONTA : Kauçuk

APPLICATIONS
Electric panels, machinery covers

MATERIAL
HOUSING : Zamak DIN-EN 1774-ZnAl4Cu1
CAM : Steel or PA
GASKET : Rubber

110 **1-1**-DD-CC
ZAMAK- KROM / ZAMAK CHROME

110 **1-2**-DD-CC
ZAMAK- BOYALI / ZAMAK BLACK COATED

110 **2-0**-DD-CC
PLASTİK / POLYAMIDE
(Plastic over moulded)

ÜRÜN KODU / PRODUCT CODE

110	M	-	F	-	DD	-	CC
GRUP KODU / GROUP CODE	MALZEME / MATERIAL		YÜZEY / FINISH		FİŞE / CYLINDER		DİL / CAM

MALZEME / MATERIAL	M
Zamak	1
Plastik / Polyamide	2

YÜZEY / FINISH	F
Krom / Chrome	1
Siyah boya / Black Coated	2
Kaplamasız / No Finish	0

Fişesiz (Silindirsiz) / No Cylinder **"00'**

Fişe / Cylinder	ÖZELLİKLER / SPECIFICATIONS	DD
	Fişesiz (Silindirsiz) / No Cylinder	00
	Aynı şifre (Birbirini açan) / Keyed alike	01
	Farklı şifre (Birbirini açmayan) / Keyed differ	02
	Euro Key (5333) Stainless steel dust cap	05