064

ÇEYREK DÖNÜŞLÜ KELEBEK KİLİT
QUARTER TURN - WING KNOB

IP 65

LH/RH

RoHS

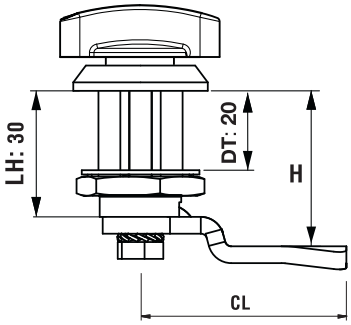

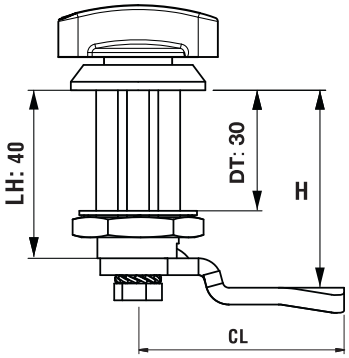

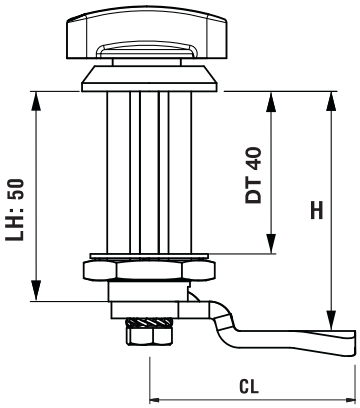

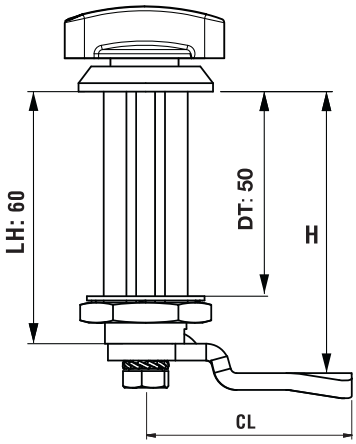

064 362-DT-**1**-**1**-CC
ZAMAK- KROM / ZAMAK CHROME

064 362-DT-**1**-**2**-CC
ZAMAK- BOYALI / ZAMAK BLACK COATED

- **Özellikle ahşap ses ,ısı ve sızdırmazlık izolasyonu yapılmış kapaklarda kullanılır.**
- **Kovan boyuna uygun adaptörler standard olarak uygulanır.**
- **IP 65 opsiyoneldir.**

- Especially useful for sound-proof or isolated doors.
- Lock supplied with suitable housing as standard.
- IP 65 is optional.

UYGULAMA ALANLARI
Elektrik panoları, makine kapakları

MALZEME
KOVAN : Zamak DIN-EN 1774-ZnAl4Cu1
KELEBEK : Zamak DIN-EN 1774-ZnAl4Cu1
DİL : Çelik
CONTA : Kauçuk
YÜZEY : Krom veya siyah boya

APPLICATIONS
Electric panels, machinery covers

MATERIAL
HOUSING : Zamak DIN-EN 1774-ZnAl4Cu1
KNOB : Zamak DIN-EN 1774-ZnAl4Cu1
CAM : Steel
GASKET : Rubber
FINISH : Chrome or black coated

ÜRÜN KODU / PRODUCT CODE

064 - 362 - DT - 1 - F - C C - 1

GRUP KODU GROUP CODE	KELEBEK KNOB	KAPI KALINLIĞI DOOR THICKNESS	MALZEME MATERIAL	YÜZEY FINISH	DİL CAM	Sadece IP 65 için For only IP 65

MALZEME / MATERIAL	M
Zamak	1

YÜZEY / FINISH	F
Krom / Chrome	1
Siyah boya / Black Coated	2